2 Strassenbau
2.7 Lichtsignalanlagen

2.7.1 Fundament für Normalmast und Schlaufschacht

Massstab 1 : 20 (Masse in mm)

Schnitt A - A

Anforderungen Schachtabdeckung:
- Pickelloch
- Beschriftung: LSA
- Belastung: 100 kN (10 t) Radlast
- in Fahrbahn höhenverstellbar
- nicht verschraubt

Beispiele von Schachtabdeckungen:

Trottoir		Fahrbahn	
BGS:	Fig. 180-60S LSA	BGS:	Fig. N180 LSA
GE:	Nr. 6522a	GE:	Nr. 6522-11 LSA
Nottaris:	2603-60-10	Nottaris:	Fig. 3903-60-10
von Roll:	2616-10 LSA	von Roll:	2632-10 LSA

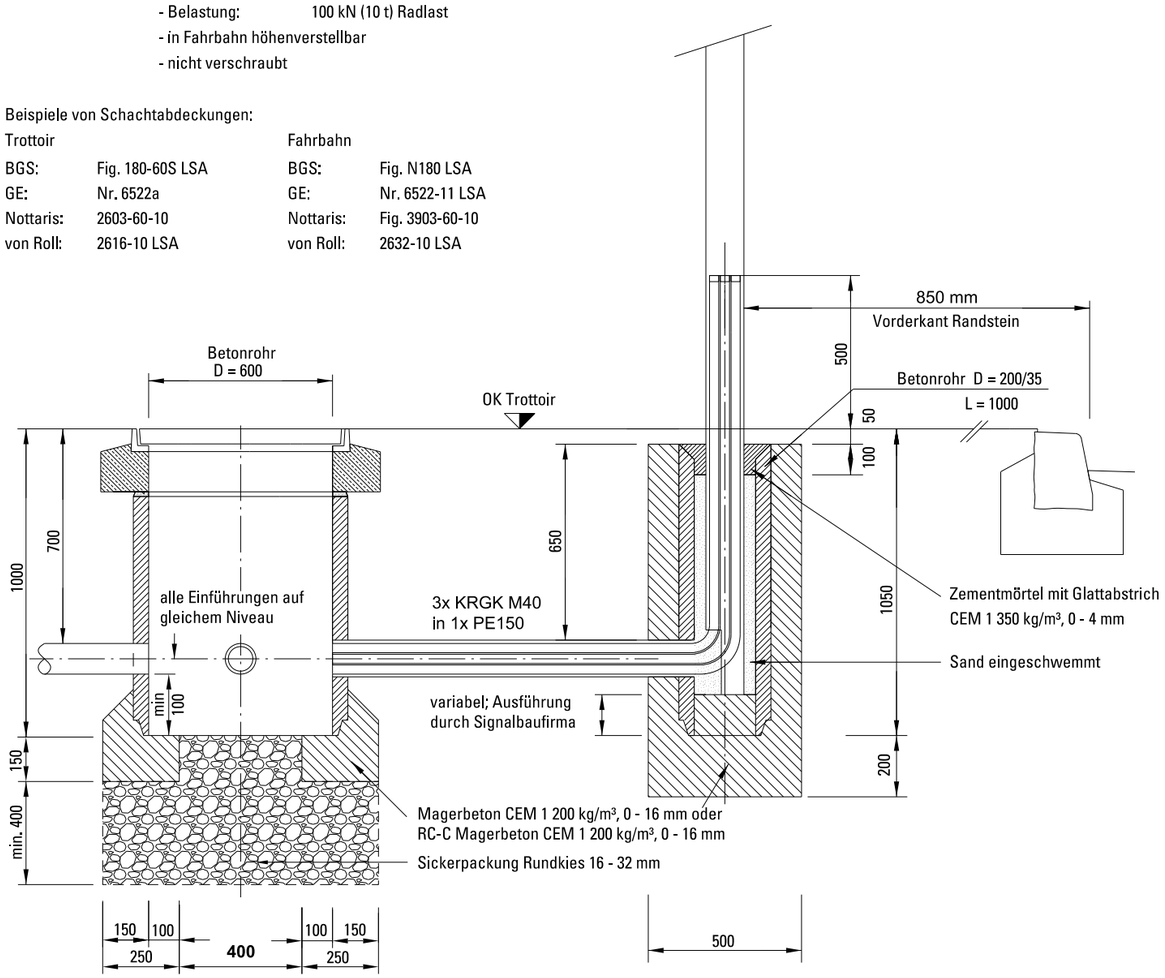

Grundriss

Mögliche
Rohreinführung KR 120/150

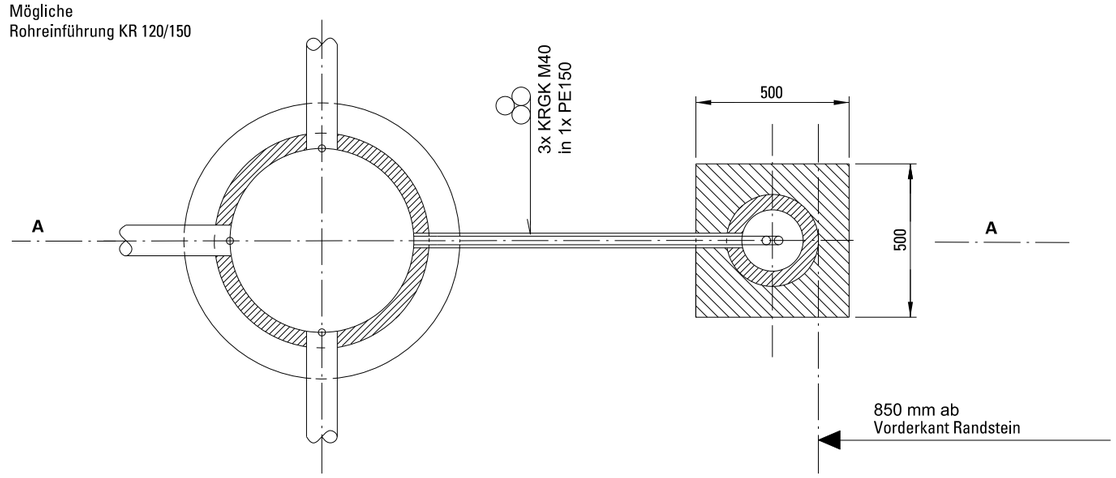

Bemerkungen:
- Gilt für normale Baugrundverhältnisse
- Rohrverlegung genau nach Plan

Wichtig:
- für Sickerpackung: korrekte Rundkiesgrösse beachten!
- Sickerfähigkeit des Untergrunds prüfen. Bei ungenügender Sickerfähigkeit > alternative bautechnische Lösung berücksichtigen!