2 Strassenbau
2.9 **Werkleitung**

2.9.2 Provisorische Überbrückung mit Stahlplatten

(Masse in cm)

Provisorische Überbrückung von Werkleitungsgräben mit Stahlplatten

Es sind nur Stahlplatten mit rutschfester Oberfläche zu verwenden. Die Rutschfestigkeit kann mit Rillen, Profilierung oder Beschichtung sichergestellt werden. Es gelten keine Farbvorschriften, nur die offiziellen Markierungsfarben dürfen nicht verwendet werden.
Die Stahlplatten sind so zu verlegen, dass keine Spalten entstehen.
Das Verrutschen und Schlagen der Platten bei Überfahrten muss zwingend verhindert werden.

Alternativ zur Anrampung mit Belag können auch rutschfeste Auffahrrampen aus Kunststoff verwendet werden, welche bündig mit den Stahlplatten zu verlegen sind. Dabei dürfen keine Absätze und Spalten entstehen.

Normaleinsatz

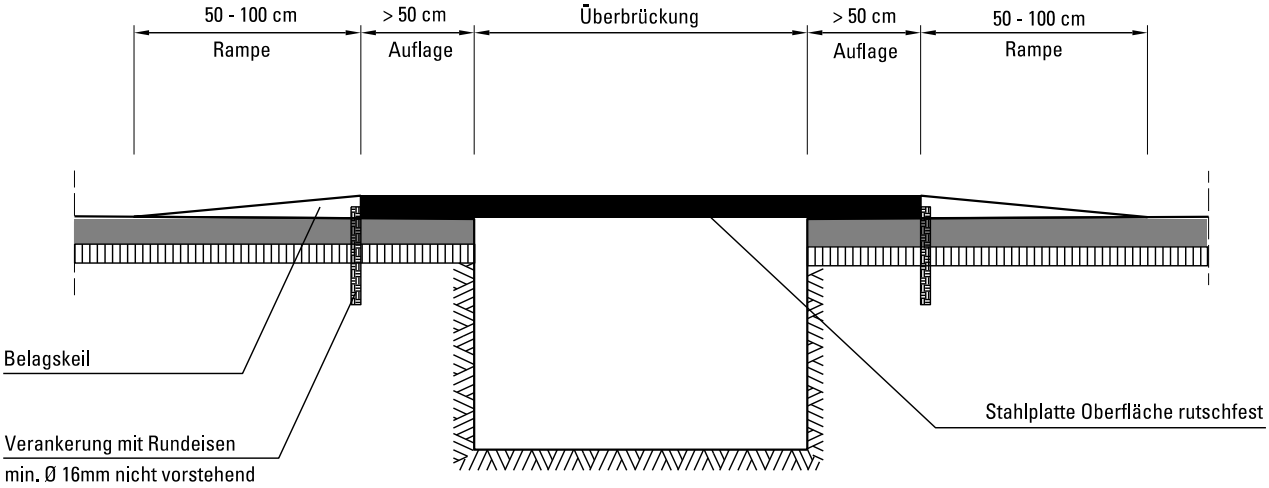

Wintereinsatz (Anfang November - Ende März)
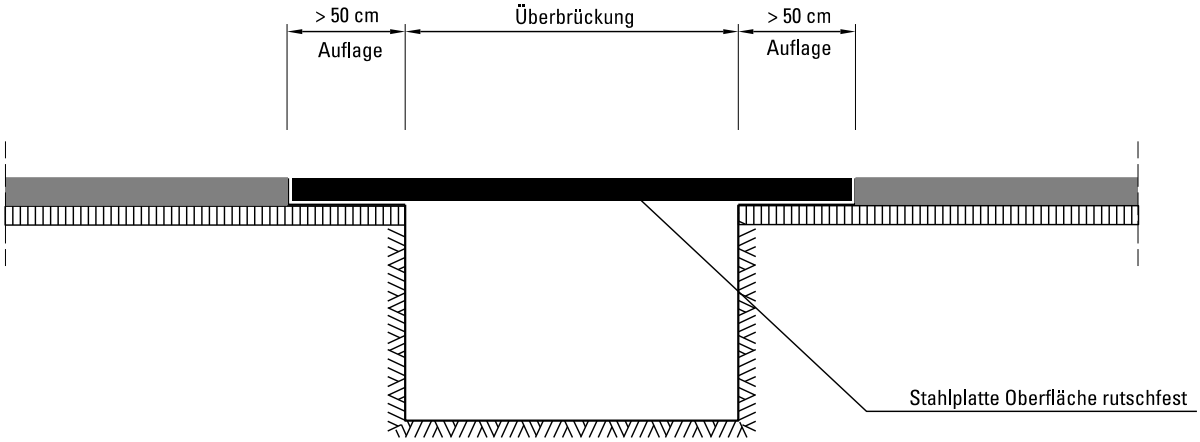
Stahlplatte ebenflächig wegen Räumungsfahrzeugen